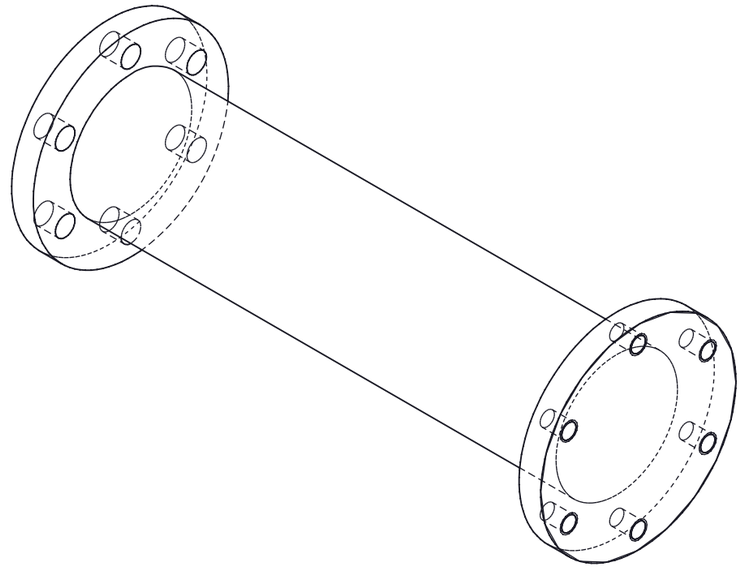

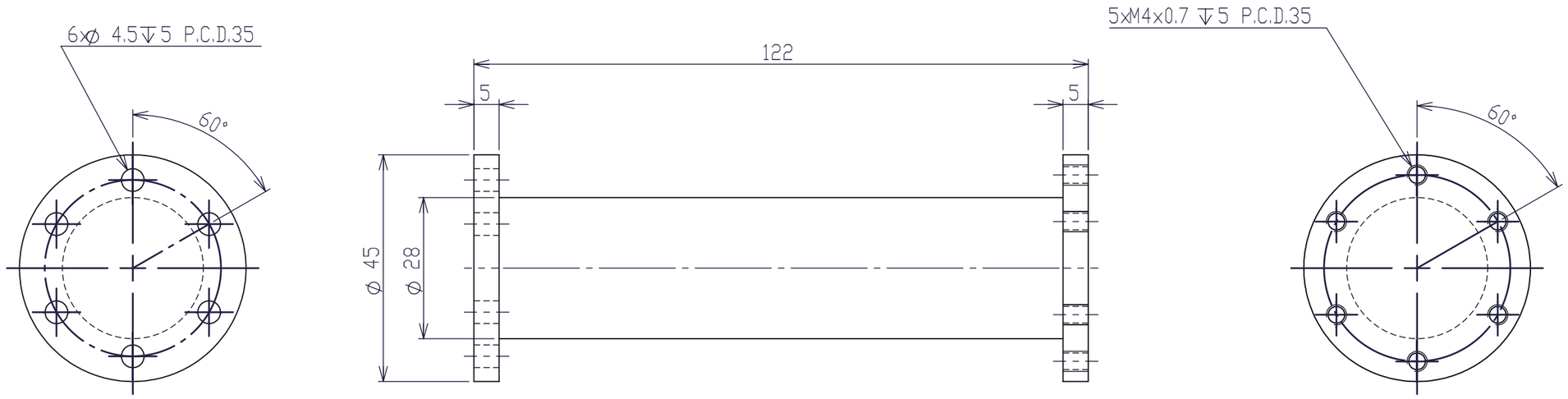

Nota 4: Sin rebabas
Nota 3: El chaflanado sin instrucciones deberá ser igual o inferior a C0.5
Nota 2: R sin instrucciones será igual o inferior a R0.5
Nota 1: C0.5 o menos para esquinas sin instrucciones

DESDE400 HASTA 1000	± 0.3	± 0.8	± 2	
DESDE120 HASTA 400	± 0.2	± 0.5	± 0.2	
DESDE 30 HASTA 120	± 0.15	± 0.3	± 0.8	
DESDE 6 HASTA 30	± 0.1	± 0.2	± 0.5	
DESDE 3 HASTA 6	± 0.05	± 0.1	± 0.3	
DESDE 0.5 HASTA 3	± 0.05	± 0.1	± 0.2	
UNIDADES (mm)		Estandar		
	TOLERANCIAS			

MATERIAL	ACERO 1045	ORIFICIO SUPERFICIAL	Orificio central restante permitido		CODIGO DE PRODUCTO	23.3UJ-8L51K-S		
TRATAMIENTO TERMICO	NINGUNO	RUGOSIDAD SUPERFICIAL	Ra 6.3		NOMBRE			
TRATAMIENTO SUPERICIAL	NINGUNO		DIMENSIONES mm	TAMAÑO HOJA A3	ESCALA 1:1	APROBADO	REVISADO	DIBUJADO	FECHA